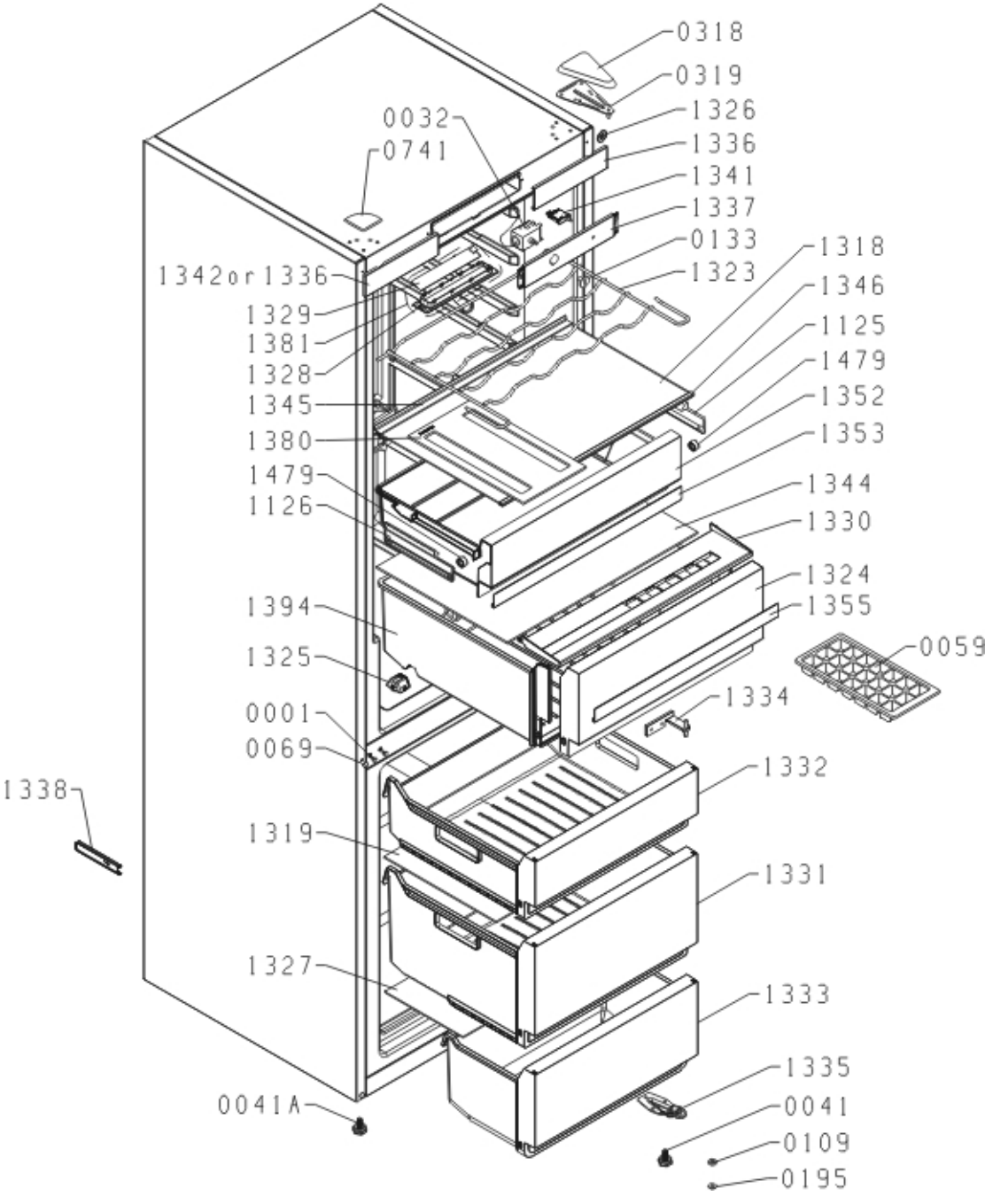
0318
0319
1326
1336
1341
1337
0133
1323
0032
0741
1342or1336
1329
1381
1328
1345
1380
1479
1126
1318
1346
1125
1479
1352
1353
1344
1330
1324
1355
0059
1394
1325
1334
0001
0069
1332
1338
1319
1331
1327
1333
1335
0041A
0041
0109
0195

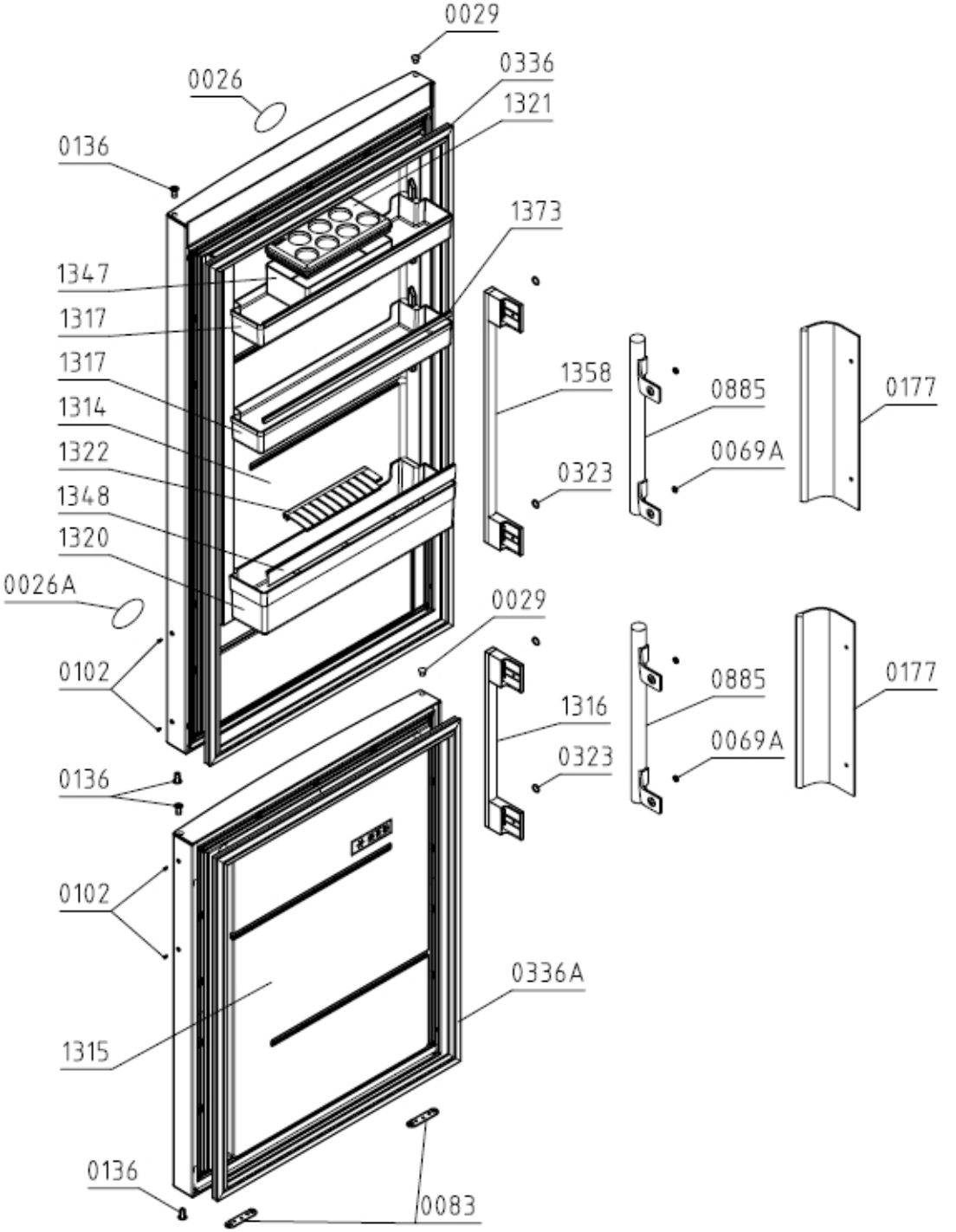
0029
0336
0026
1321
0136
1373
1347
1317
1317
1358
0885
0177
1314
0069A
1322
0323
1348
1320
0026A
0029
0102
0885
0177
1316
0069A
0323
0136
0102
0336A
1315
0136
0083

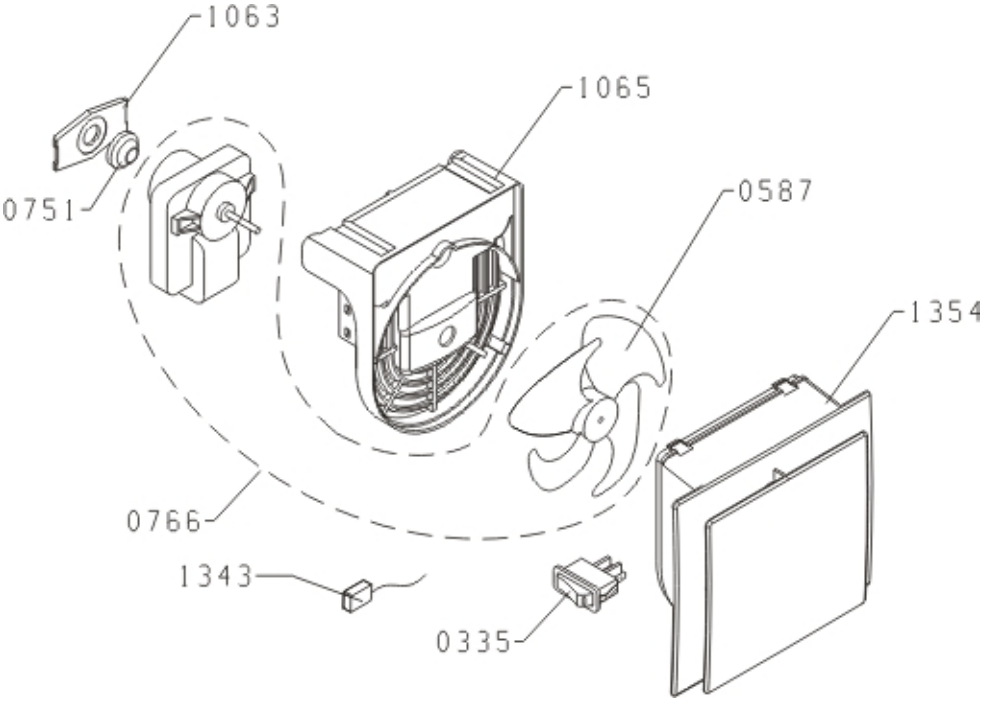
1063
1065
0751
0587
1354
0766
1343
0335

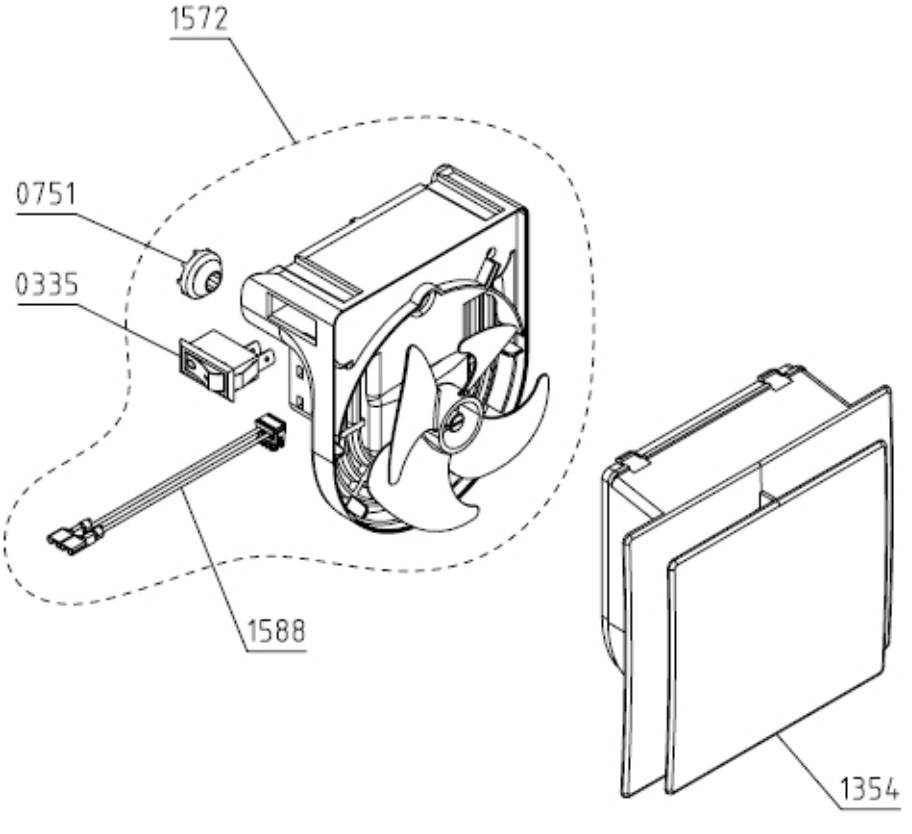
1572
0751
0335
1588
1354

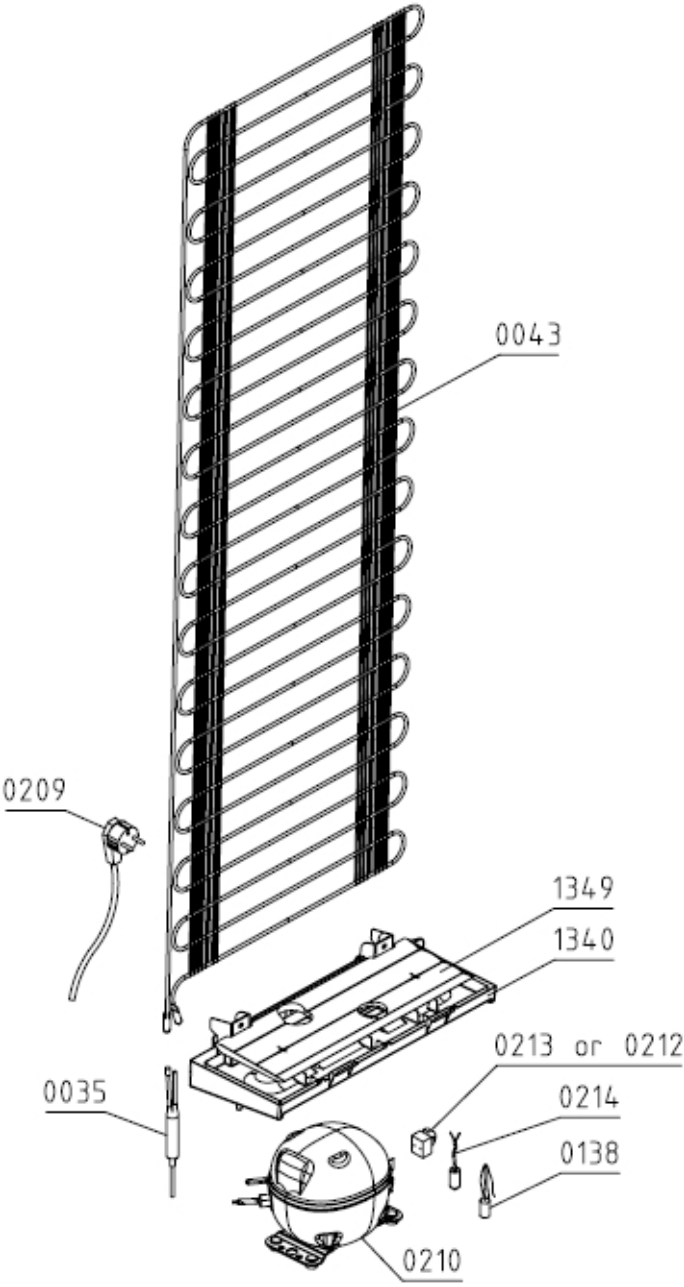
0043
0209
1349
1340
0213 or 0212
0035
0214
0138
0210